coggle
made for free at coggle.it

Grandezze elettriche fondamentali

quali sono

- **intensità di corrente**
  - è il numero di cariche elettriche che in un secondo attraversano una sezione del circuito
  - **I**
  - Si misura in **Ampere (A)**
- **resistenza**
  - è la resistenza che un conduttore oppone al passaggio della corrente
  - **R**
  - si misura in **Ohm (Ω)**
- **tensione**
  - o differenza di potenziale elettrico
  - è la capacità di spingere gli elettroni lungo un circuito elettrico
  - **V**
  - Si misura in **Volt (V)**
- **potenza**
  - è l'energia liberata nell'unità di tempo
  - **P**
  - Si misura in **Watt (W)**

legate da
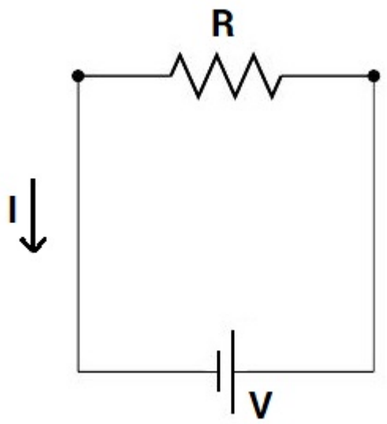
- **V = R * I** → **Legge di OHM**
- **P = V * I**